高3化学総合SA　確認テスト 夏期第6講（有機芳香族反応マップ）

氏名 _____　　/ 103 点

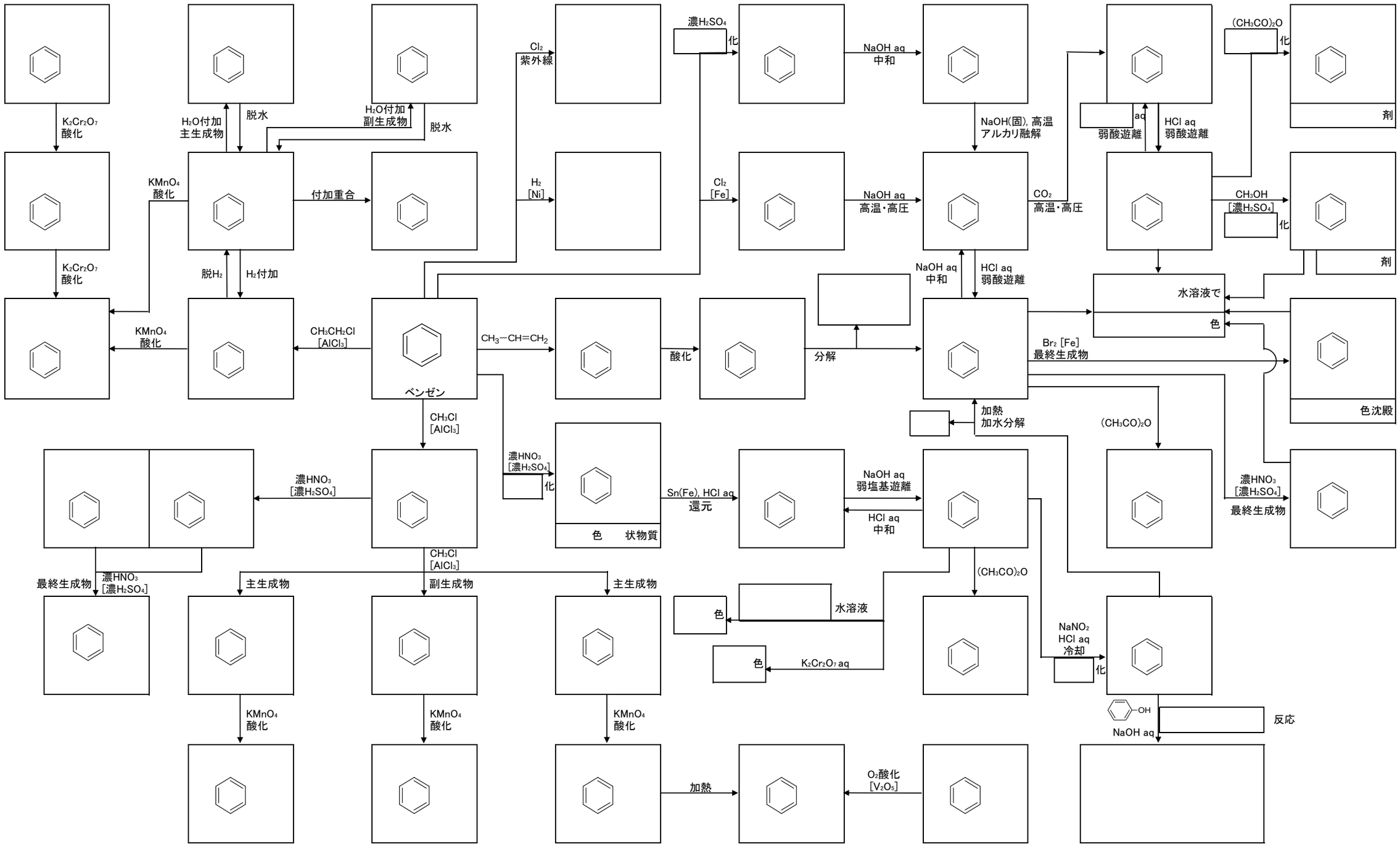

高3化学総合SA　確認テスト 夏期第6講（有機芳香族反応マップ）　～解答～
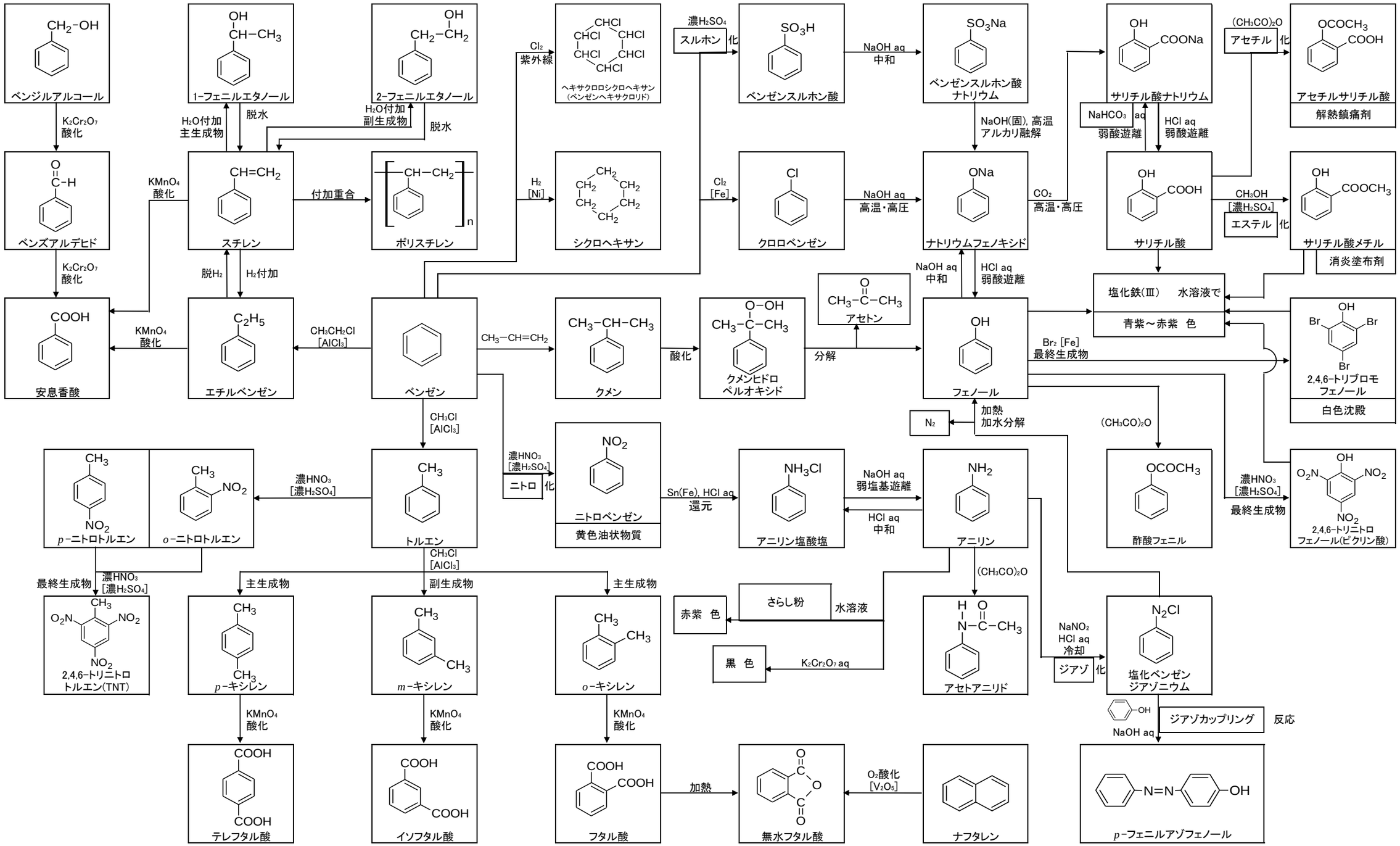
構造式･名称･空欄各1点　計103点