高3化学総合S 確認テスト 夏期第6講（有機芳香族反応マップ）

氏名 _____ / 103 点

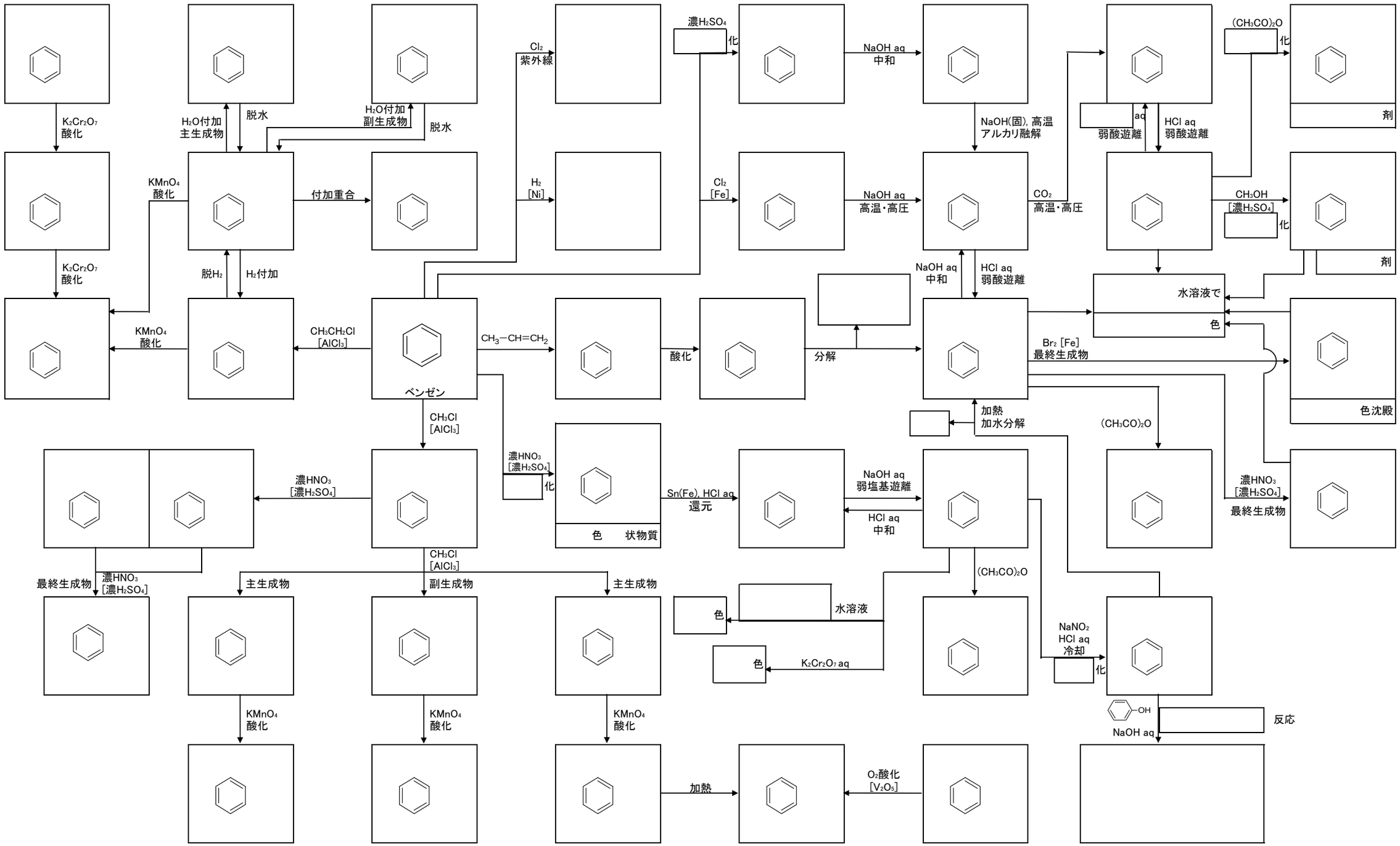

高3化学総合S 確認テスト 夏期第6講（有機芳香族反応マップ） ～解答～
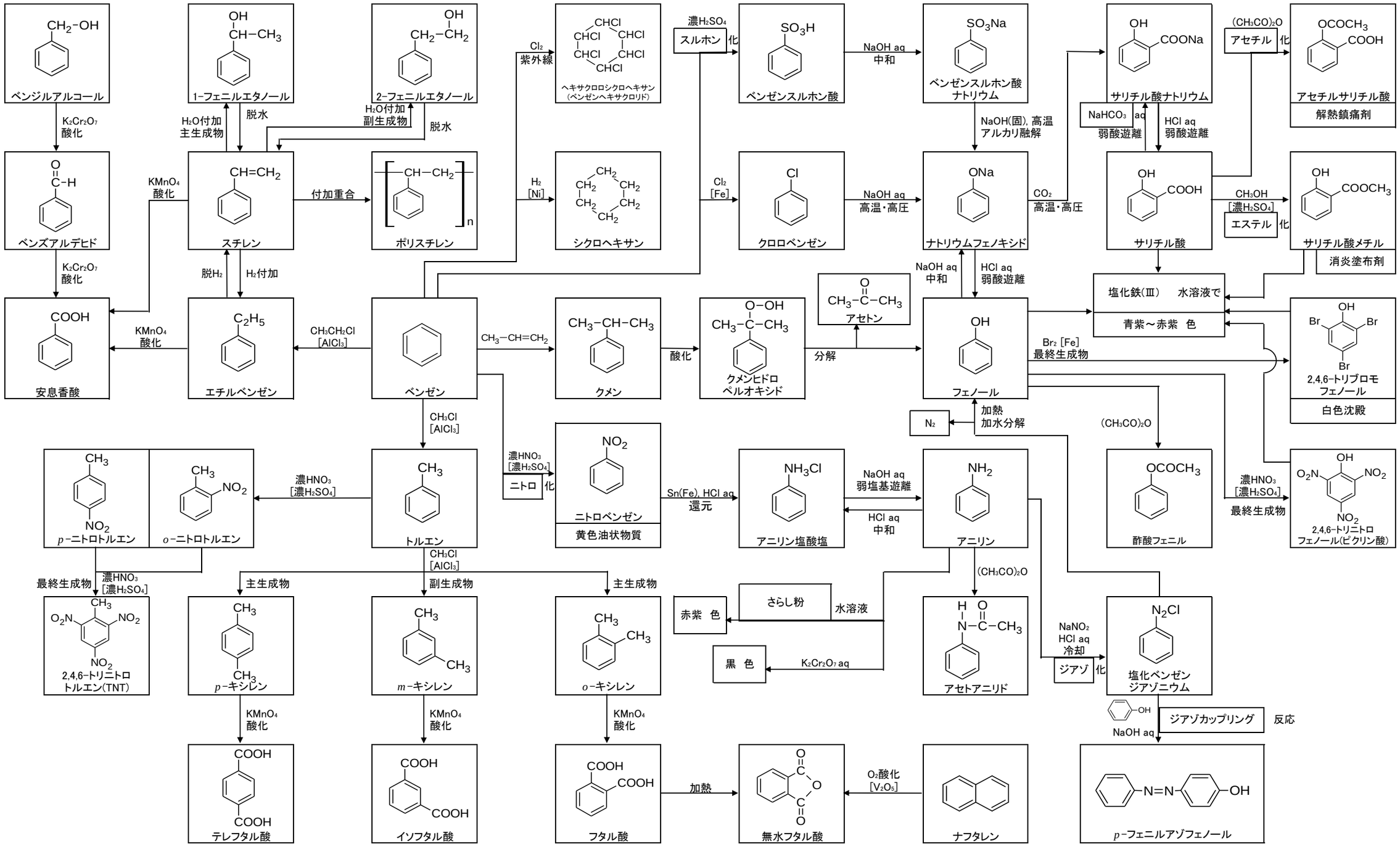
構造式･名称･空欄各1点　計103点